BÖCK-Silage-Sickersaftbehälter
Sil 12000
Schachtabdeckung Klasse D - 400 kN

Nenninhalt: 12,00 m³

SCHNITT

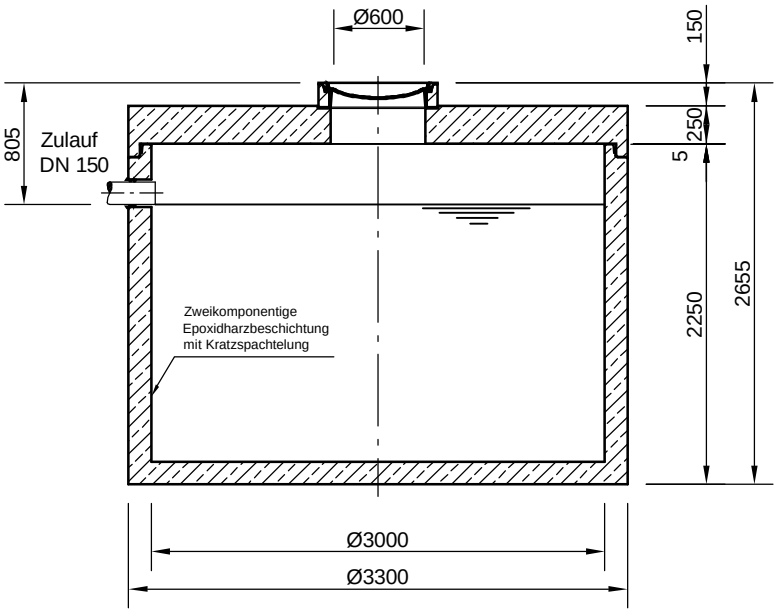
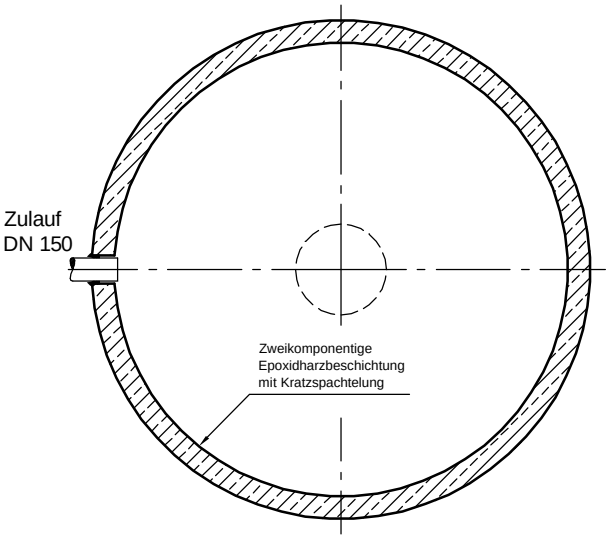
GRUNDRISS