BÖCK-Silage-Sickersaftbehälter
Sil 17300
Schachtabdeckung Klasse D - 400 kN

Nenninhalt: 17,30 m³

SCHNITT

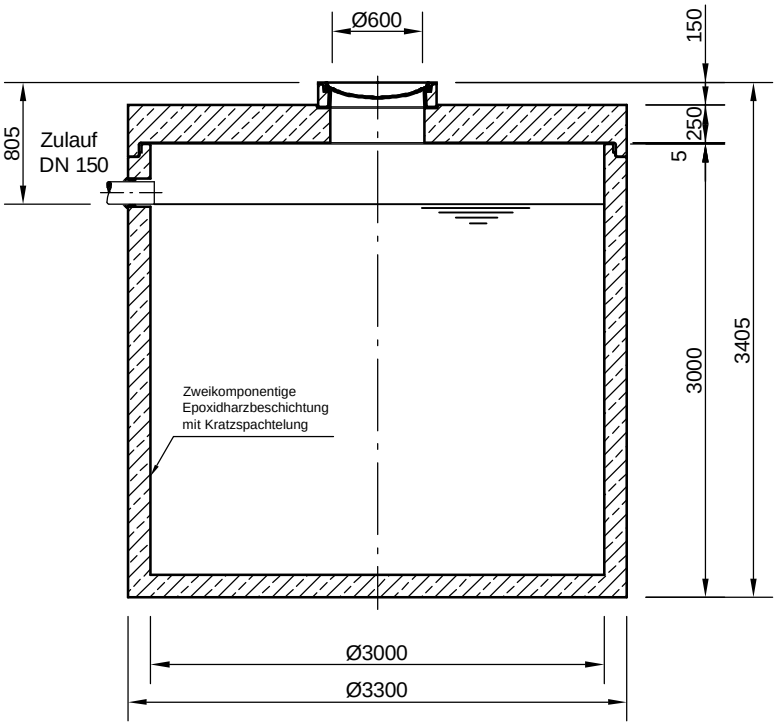
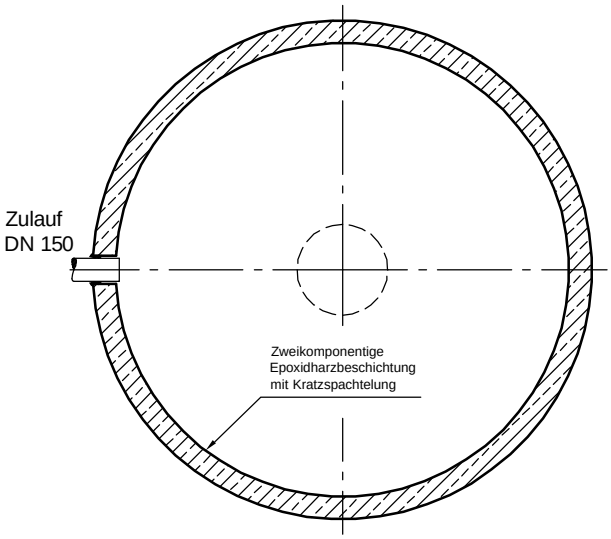
GRUNDRISS