BÖCK-Silage-Sickersaftbehälter
Sil 5800
Schachtabdeckung Klasse D - 400 kN

Schnitt A-A

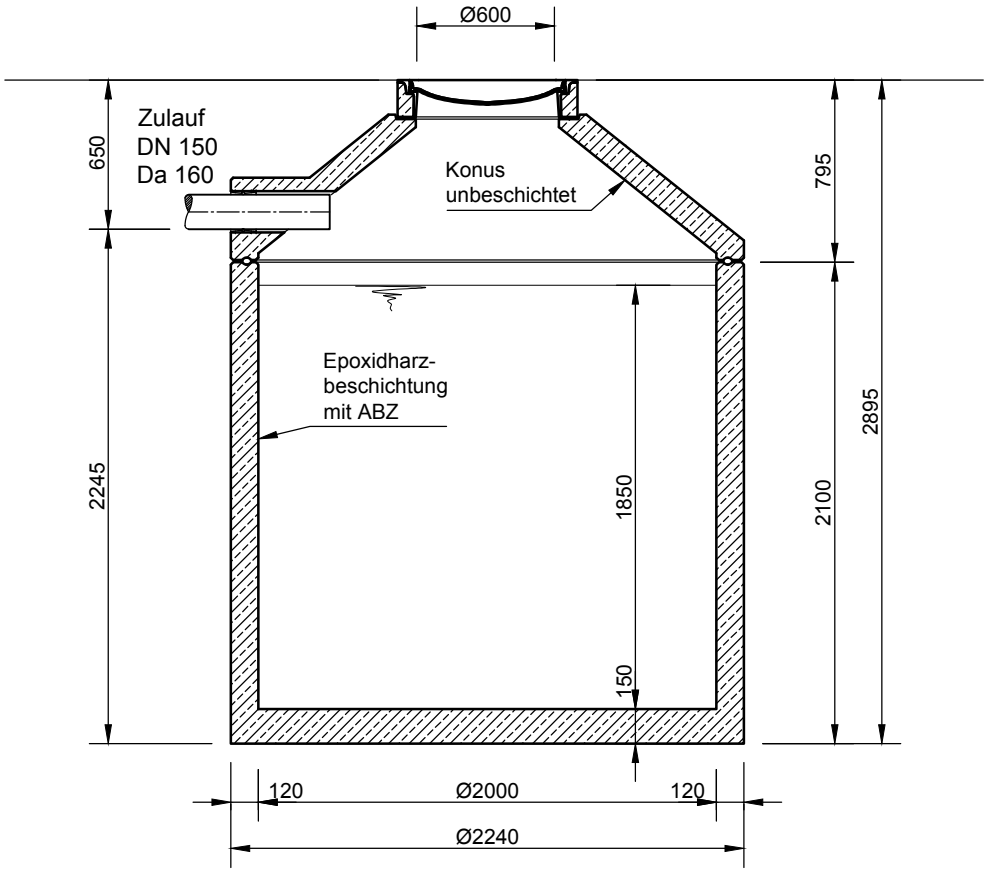
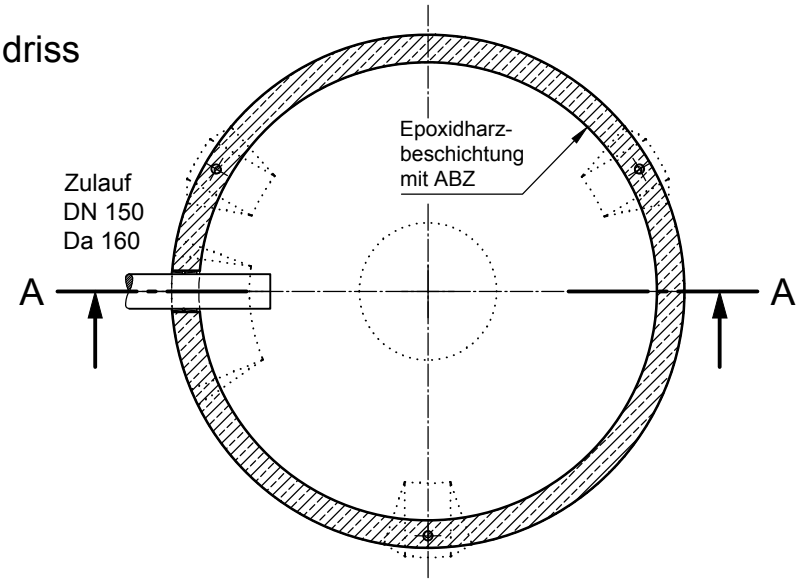
Grundriss